CR-PUK

Lenkrolle

ROLLENBAU
EINFACH ROLLEN LASSEN

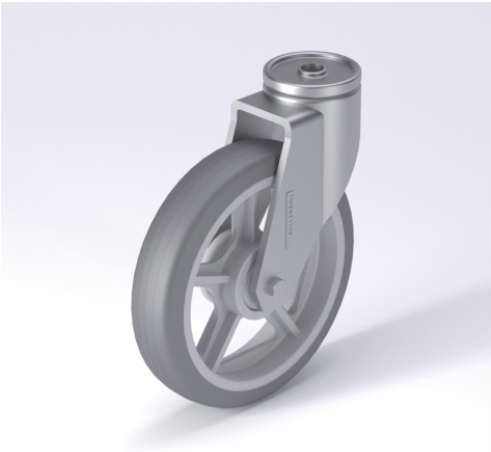

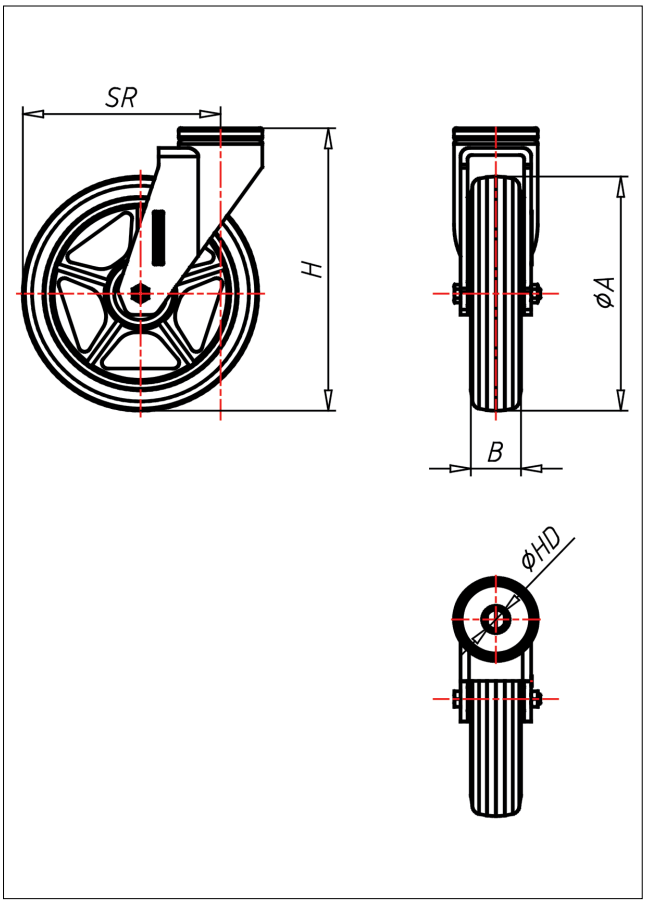

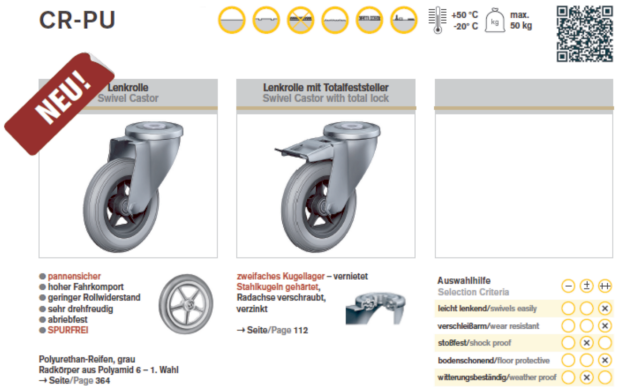

Technische Details

ORDERNO (Artikel-nummer)	CR 125 PUK
WDAB (Rad-Ø A x Breite B / mm)	125x30
LC (Tragkraft / kg)	50
H (Bauhöhe H / mm)	154
HD (Loch-Ø / mm)	12.5
SR (Schwenkradius / mm)	102.5
BD (Bohrungsdurchmesser / mm)	8
WB ()	Kugellager