Apparaterollen Serie 320P, Rad SKA

max 90 kg | -20 °C - +60 °C | ∅ 76-76 mm

+ + Leicht lenkend	+ + + Verschleißarm	+ + Stoßfest
+ + + Bodenschonend	+ + Witterungsbeständig	

LENKROLLE

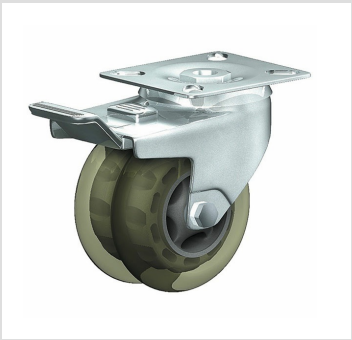

LENKROLLE MIT RADFESTSTELLER

Material

Laufbelag: Skaterrad mit transparentem Polyurethan-Reifen 85 Shore A
Felge: Polyamid 6 – 1. Wahl

Material Gabel

Ausführung: verzinktchromatiert, großes zweifaches Kugellager, vernietet, Radachse verschraubt und gesichert, Rad-/ Totalfeststeller – Feder aus Edelstahl

Vorteile

- sehr laufruhig
- geringer Rollwiderstand
- abrieb- und reißfest
- spurfrei
- innovatives Design
- sehr beständig gegen viele aggressive Medien

Anwendungen

- Bücherwagen
- Laboreinrichtungen
- Metalltechnik
- Zimmerservicewagen
- Instrumentenständer
- Schulmöbel
- Werkstätten
- Tischlerei Holzbau
- Salatbars

©Copyright 2024 Rollenbau GmbH, www.rollenbau.at 17.05.2024

Dimensionen

ARTIKELNUMMER	ARTIKELART	RAD-Ø A X BREITE B MM	TRAGKRAFT KG	BAUHÖHE H MM	PLATTENGRÖSSE TP MM	LOCHABSTAND HS MM	LOCH-Ø HD MM	STÖRKREISRADIUS SR MM	RADLAGERUNG	PREIS €
320 PT 75 SKA	Lenkrolle	76x24+24	90	103	77x67	61,5x51,5	8,5	69		103,92
321 PT 75 SKA	Lenkrolle mit Totalfeststeller	76x24+24	90	103	77x67	61,5x51,5	8,5	106		122,28

©Copyright 2024 Rollenbau GmbH, www.rollenbau.at 17.05.2024