Produktdatenblatt

Lenkrolle 61-150 RN

Schwerlast Serie 61 - Rad RN

-20 °C - +70 °C

+ + Leicht lenkend	+ + Verschleißarm	+ + + Stoßfest
+ + + Bodenschonend	+ + Witterungsbeständig	

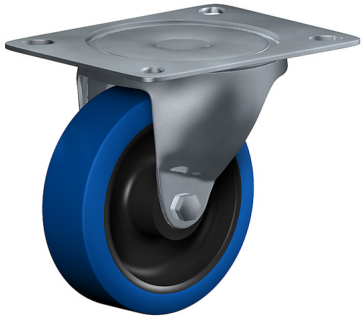

Rad

Laufbelag: Elastik-Vollgummireifen, blau, 73±5 Shore A aufvulkanisiert

Felge: Radkörper aus Polyamid 6 – 1. Wahl, schwarz

Gehäuse

Sehr großes Schwenklager - für eine lange Lebensdauer, verzinkt, speziell geformte
Gabelschenkel - hohe Tragkraft, Radachse verschraubt - gesichert, Radfeststeller

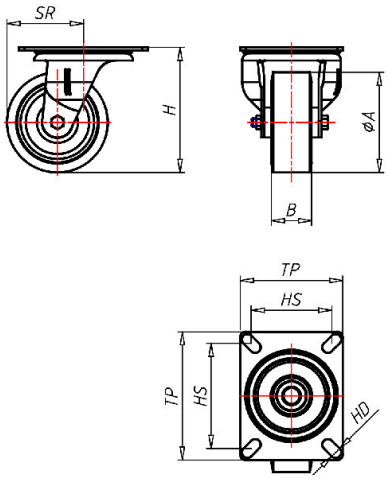

Lenkrolle	Rad-∅ A x Breite B mm: 150x45
Tragkraft kg:	300
Tragkraft	getestet nach EN 12530 und EN 12527
Bauhöhe H mm:	181
Plattengröße TP mm:	162x133
Lochabstand HS mm:	140x105
Loch-Ø HD mm:	11
Störkreisradius SR mm:	119
Radlagerung:	Polyamid-Gleitlager

Vorteile

- hoher Fahrkomfort
- sehr laufruhig
- geringer Rollwiderstand
- abriebfest
- korrosionsbeständig
- spurfrei

Anwendungen

- Maschinenwagen
- Teigwannen
- Arbeitsbühnen, Gerüste
- Schwere Transportwagen

©Copyright 2024 Rollenbau GmbH, www.rollenbau.at 02.06.2024