Produktdatenblatt

Lenkrolle IP 126 ABX

Edelstahlrollen Serie IP - Rad A

-30 °C - +80 °C

+ + + Leicht lenkend	+ + + Verschleißarm	+ + + Stoßfest
+ + + Bodenschonend	+ + + Witterungsbeständig	

Rad

Laufbelag: Guss-Polyurethan, 95±3 Shore A

Felge: Polyamid 6 – 1. Wahl

Gehäuse

Ausführung: Edelstahl poliert, Gehäuse aus Edelstahl AISI 304, auf der Platte eingenieteter Zentralzapfen aus Edelstahl AISI 303, Kugeln aus AISI 420, Wasser- und Staubdichtungsring aus thermoplastischem Kunststoff, selbstsichernde Edelstahl Mutter, Totalfeststeller nachstellbar

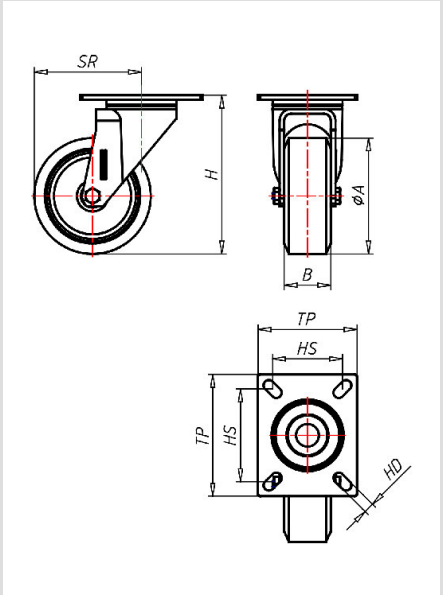

Lenkrolle	Rad-∅ A x Breite B mm: 125x40
Tragkraft kg:	300
Tragkraft	getestet nach EN 12530 und EN 12527
Bauhöhe H mm:	162
Plattengröße TP mm:	105x85
Lochabstand HS mm:	80x60
Loch-Ø HD mm:	9
Störkreisradius SR mm:	106
Radlagerung:	Rollenlager

Vorteile

- geräuscharmer Lauf
- geringer Rollwiderstand
- abrieb- und reißfest
- hohe Stoßfestigkeit
- leichte Reinigung
- sehr beständig gegen viele aggressive Medien

Anwendungen

- Transportwagen
- Nassbereich

©Copyright 2024 Rollenbau GmbH, www.rollenbau.at 02.06.2024