TLBA
Rad

ROLLENBAU
EINFACH ROLLEN LASSEN

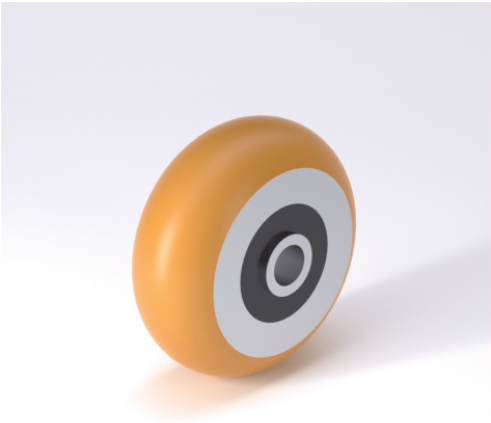

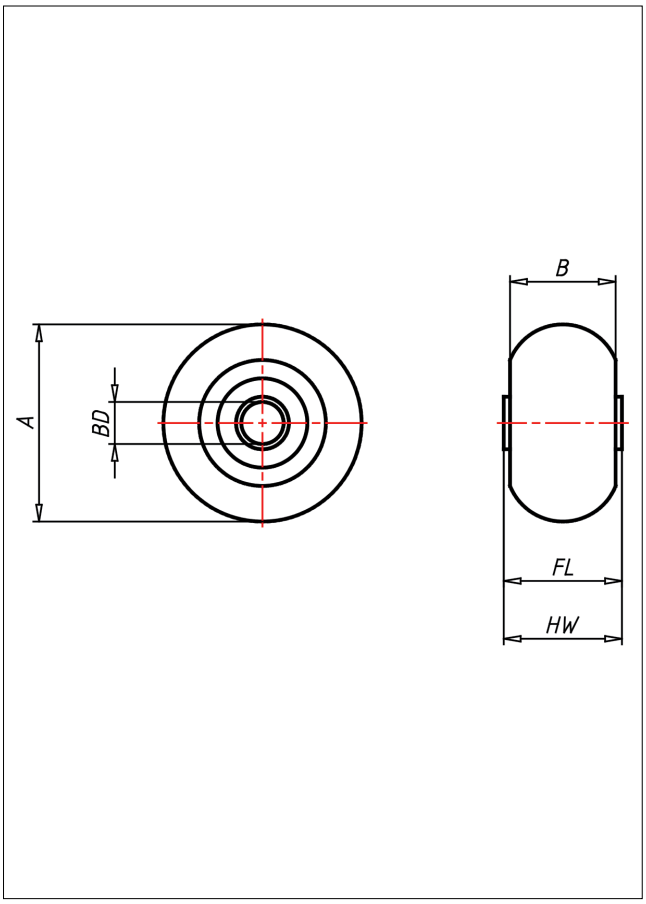

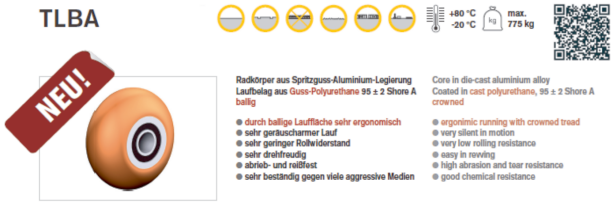

Technische Details

ORDERNO (Artikel-nummer)	125 TLBAK 20
WDAB (Rad-Ø A x Breite B / mm)	125x50
LC (Tragkraft / kg)	450
HW (Nabenlänge / mm)	56
FL (Einbaulänge / mm)	56
WB (Radlager)	2 Kugellager 6204-2RS
BD (Bohrungsdurchmesser / mm)	20