CD/CL-DB/D

Lenkrolle

ROLLENBAU
EINFACH ROLLEN LASSEN

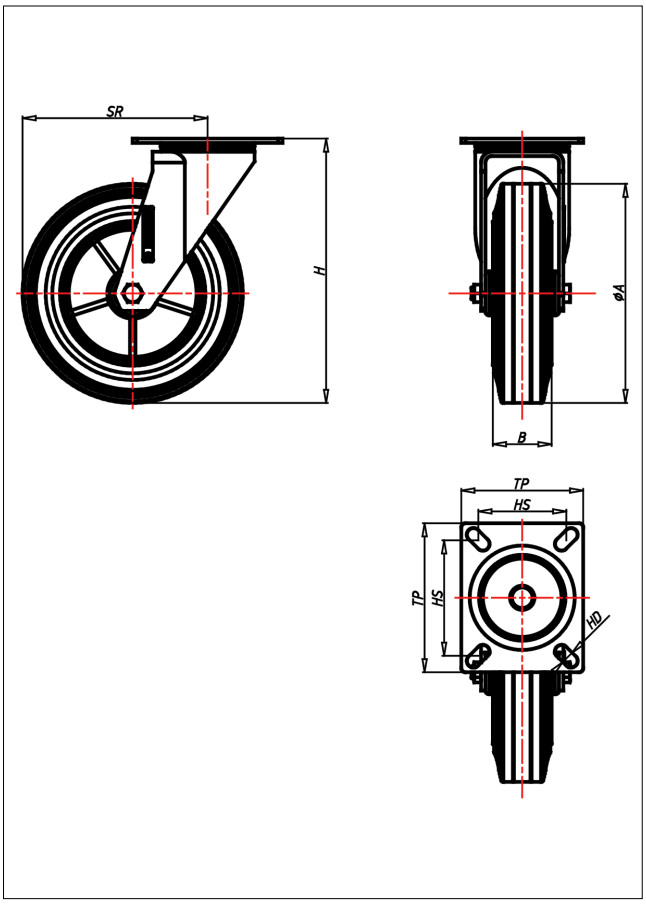

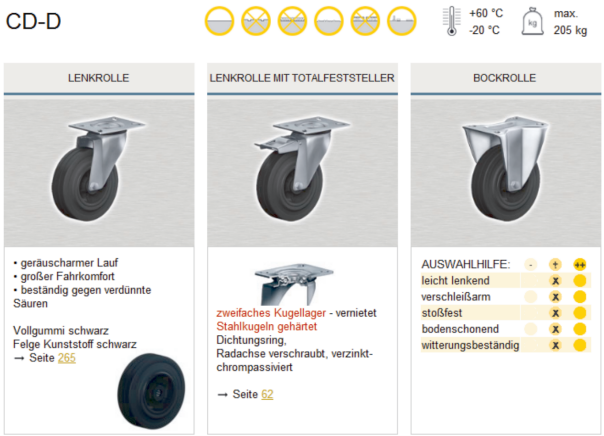

Technische Details

ORDERNO (Artikel-nummer)	CD 100 D
WDAB (Rad-Ø A x Breite B / mm)	100x30
LC (Tragkraft / kg)	75
H (Bauhöhe H / mm)	128
TP (Plattengröße / mm)	102x83
HS (Lochabstand / mm)	80x60
HD (Loch-Ø / mm)	9
SR (Schwenkradius / mm)	87
WB (Radlager)	Polyamid-Gleitlager