CD/CS-ELPG/ELPGK

Lenkrolle

ROLLENBAU
EINFACH ROLLEN LASSEN

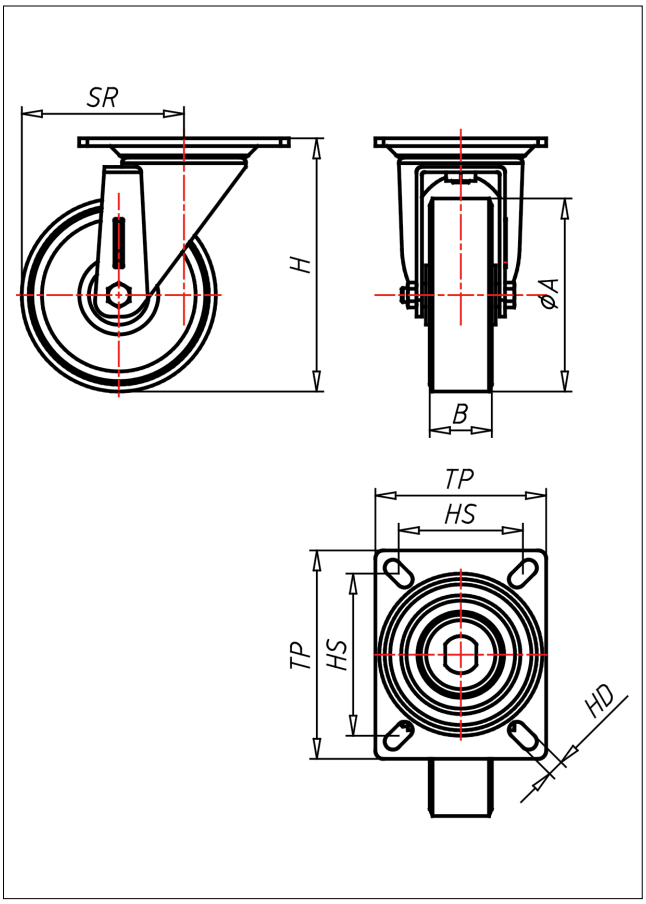

Technische Details

ORDERNO (Artikel-nummer)	CS 160 ELPGK
WDAB (Rad-Ø A x Breite B / mm)	160x45
LC (Tragkraft / kg)	300
H (Bauhöhe H / mm)	199
TP (Plattengröße / mm)	135x110
HS (Lochabstand / mm)	105x80
HD (Loch-Ø / mm)	10.5
SR (Schwenkradius / mm)	136
WB (Radlager)	Kugellager