CD/CS-EBAK

Lenkrolle

ROLLENBAU
EINFACH ROLLEN LASSEN

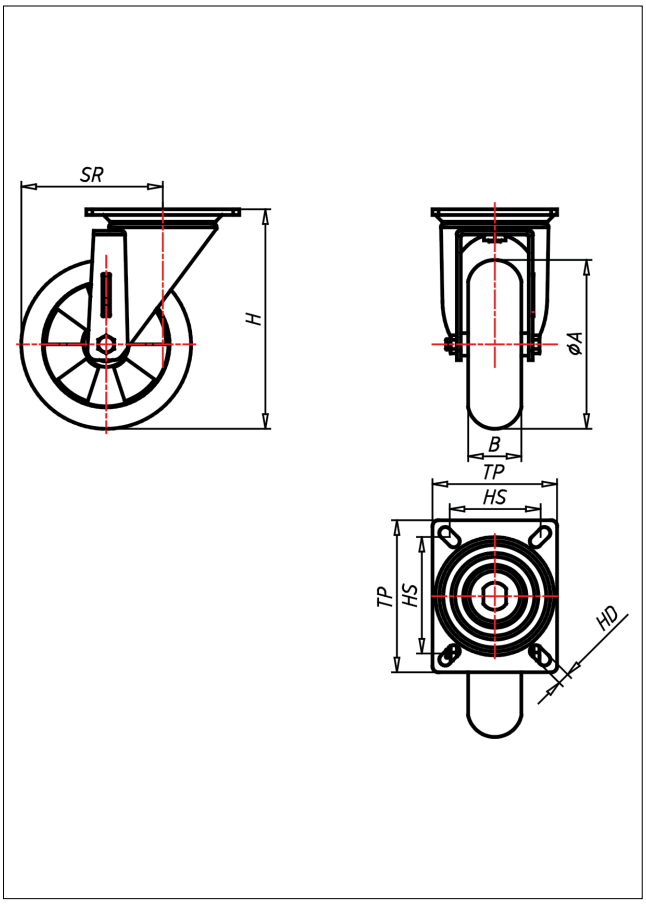

Technische Details

ORDERNO (Artikel-nummer)	CSS 125 EBAK
WDAB (Rad-Ø A x Breite B / mm)	125x40
LC (Tragkraft / kg)	200
H (Bauhöhe H / mm)	160
TP (Plattengröße / mm)	135x110
HS (Lochabstand / mm)	105x80
HD (Loch-Ø / mm)	11
SR (Schwenkradius / mm)	111.5
WB (Radlager)	Kugellager

ROLLENBAU GmbH · Paminagasse 95 · A-1230 Wien · Telefon: +43 1 667 32 38 · Fax: +43 1 665 04 50
Freeline: 00800/700 88 800 · Freefax: 00800/700 88 900 · Email: info@rollenbau.at · www.rollenbau.at

ISO 9001