EDDF-EK/EEK/LEEK

Bockrolle

ROLLENBAU
EINFACH ROLLEN LASSEN

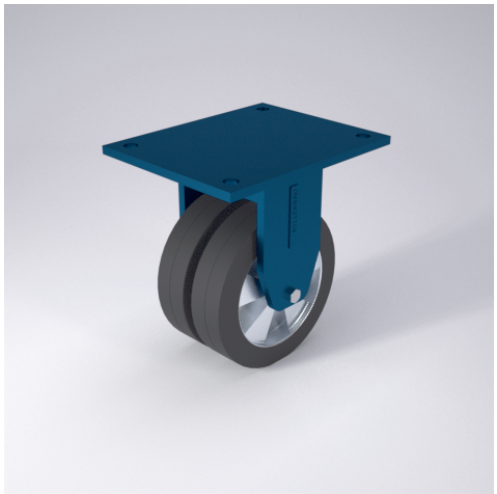

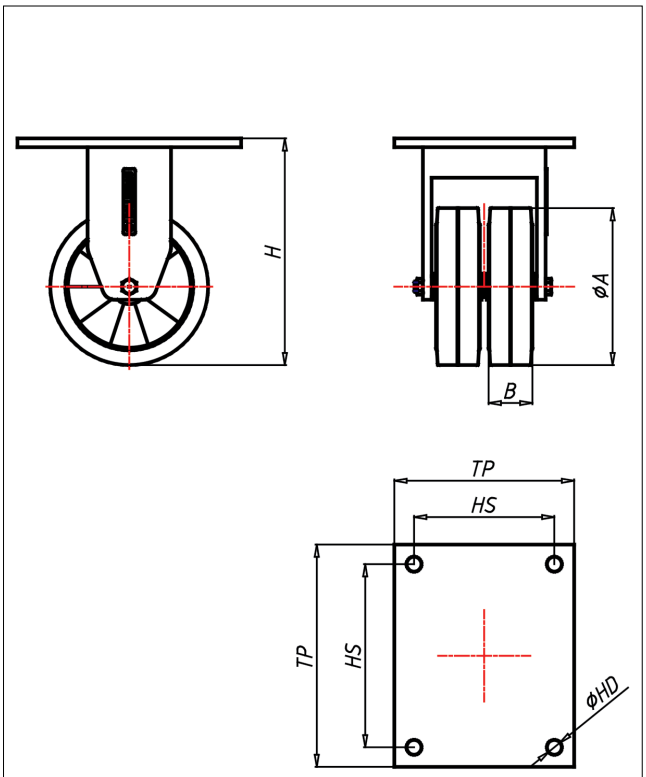

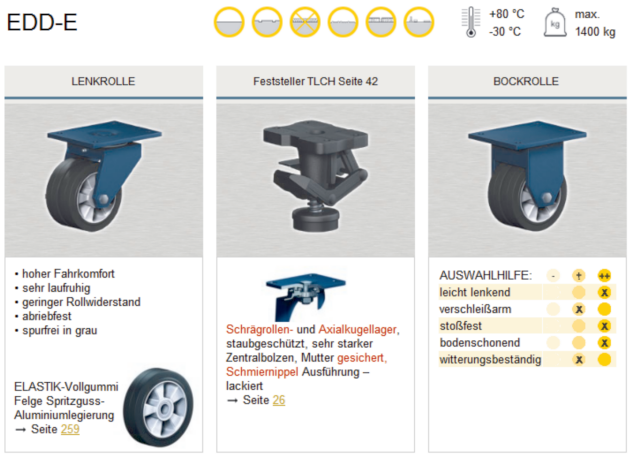

Technische Details

ORDERNO (Artikel-nummer)	EDDF 200 EEK
WDAB (Rad-Ø A x Breite B / mm)	200x50+50
LC (Tragkraft / kg)	900
H (Bauhöhe H / mm)	270
TP (Plattengröße / mm)	255x205
HS (Lochabstand / mm)	210x160
HD (Loch-Ø / mm)	17
WB (Radlager)	Kugellager