KD/KS-EBAK

Lenkrolle

ROLLENBAU
EINFACH ROLLEN LASSEN

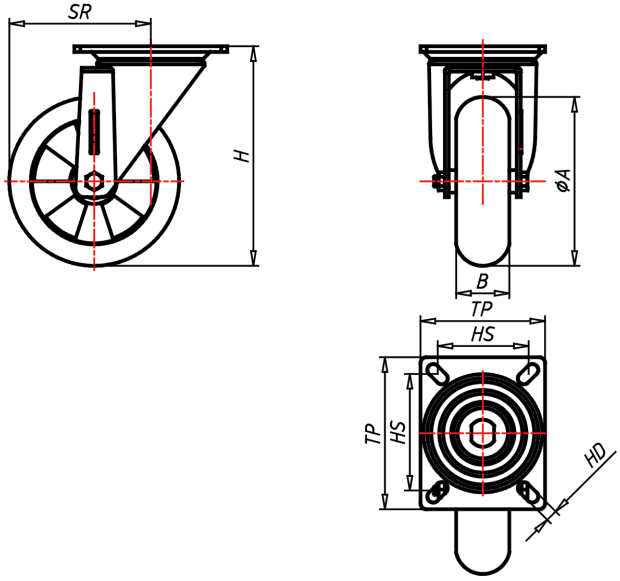

Technische Details

ORDERNO (Artikel-nummer)	KD 150 EBAK
WDAB (Rad-Ø A x Breite B / mm)	150x47
LC (Tragkraft / kg)	270
H (Bauhöhe H / mm)	194
TP (Plattengröße / mm)	135x110
HS (Lochabstand / mm)	105x80
HD (Loch-Ø / mm)	10.5
SR (Schwenkradius / mm)	123
WB (Radlager)	Kugellager