XR/XRS-AL/ALBX

Lenkrolle

ROLLENBAU
EINFACH ROLLEN LASSEN

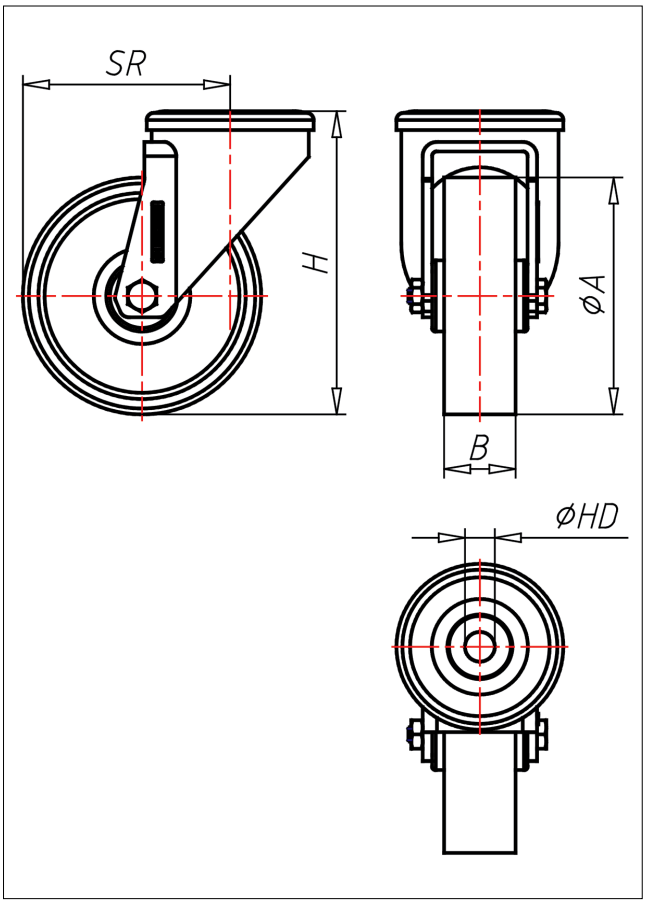

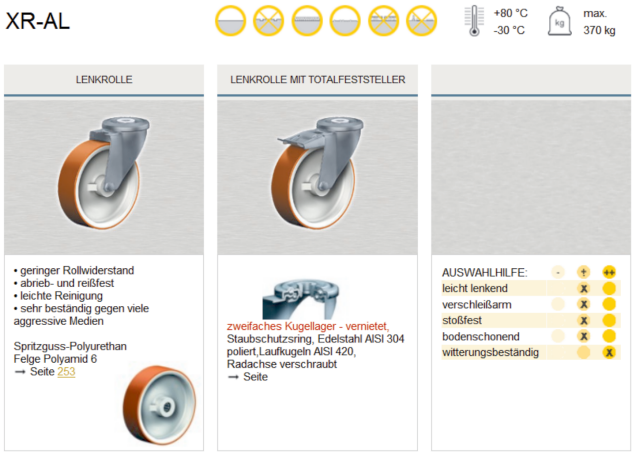

Technische Details

ORDERNO (Artikel-nummer)	XR 80 AL
WDAB (Rad-Ø A x Breite B / mm)	80x25
LC (Tragkraft / kg)	100
H (Bauhöhe H / mm)	106
HD (Loch-Ø / mm)	12.5
SR (Schwenkradius / mm)	73
WB (Radlager)	Polyamid-Gleitlager