CDT/CST-ELPG/ELPGK

Lenkrolle mit Totalfeststeller

ROLLENBAU
EINFACH ROLLEN LASSEN

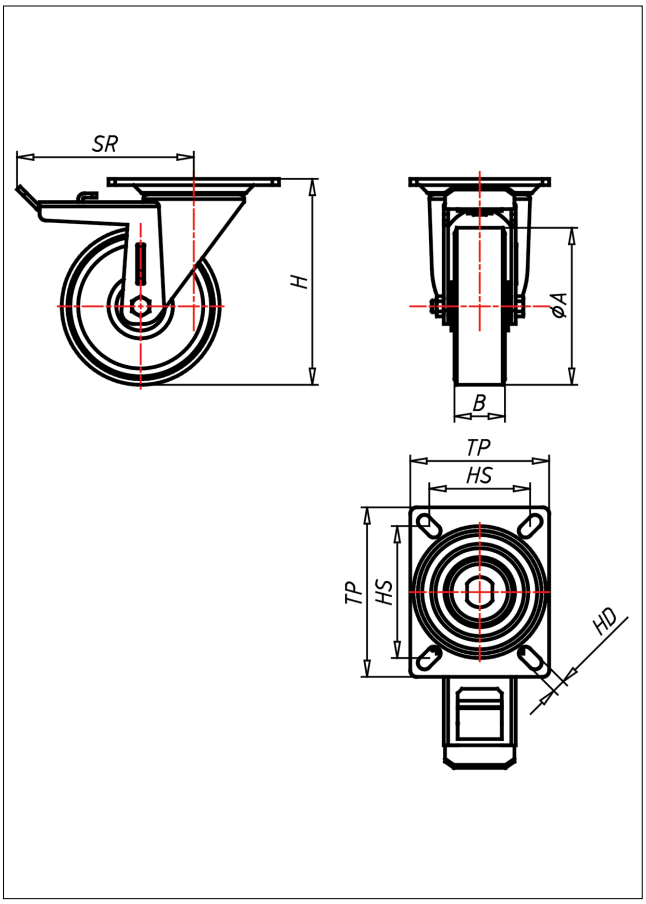

Technische Details

ORDERNO (Artikel-nummer)	CDT 200 ELPGK
WDAB (Rad-Ø A x Breite B / mm)	200x50
LC (Tragkraft / kg)	300
H (Bauhöhe H / mm)	249
TP (Plattengröße / mm)	135x110
HS (Lochabstand / mm)	105x80
HD (Loch-Ø / mm)	12.5
SR (Schwenkradius / mm)	159
WB (Radlager)	Kugellager