PD-AK/AB/A

Lenkrolle

ROLLENBAU
EINFACH ROLLEN LASSEN

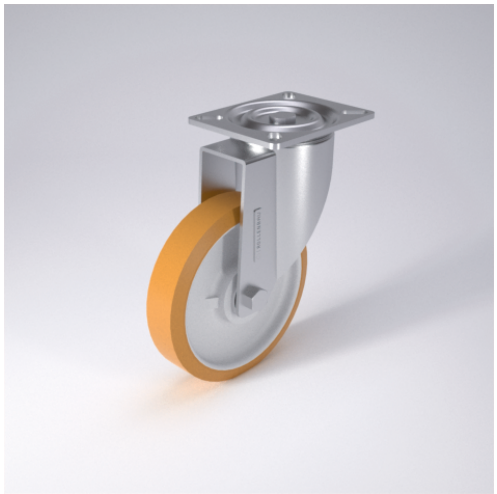

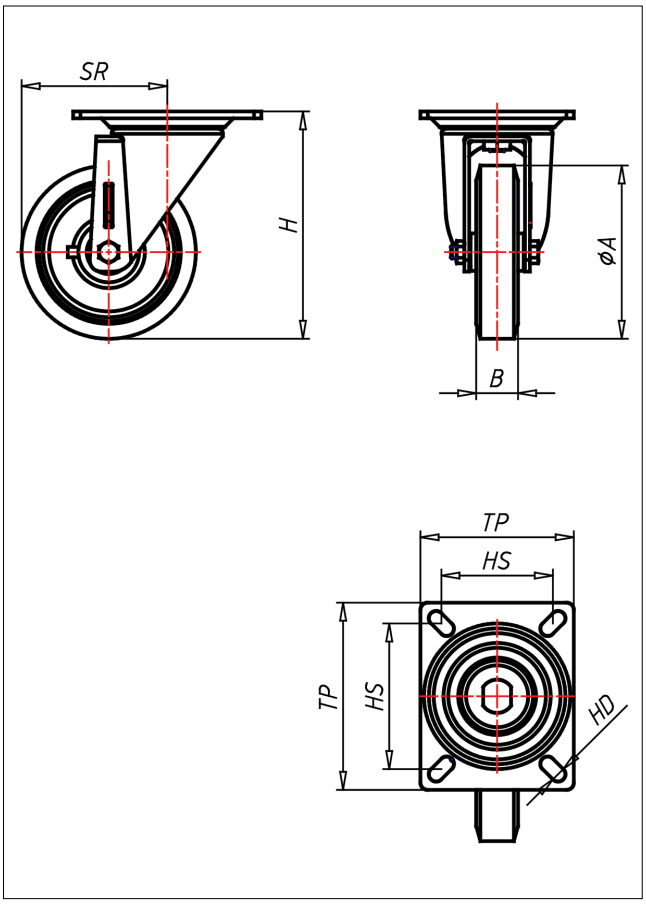

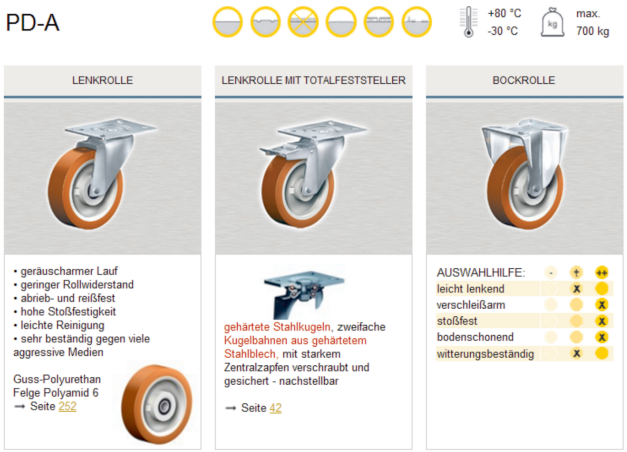

Technische Details

ORDERNO (Artikel-nummer)	PD 125 A
WDAB (Rad-Ø A x Breite B / mm)	125x30
LC (Tragkraft / kg)	250
H (Bauhöhe H / mm)	164
TP (Plattengröße / mm)	135x110
HS (Lochabstand / mm)	105x80
HD (Loch-Ø / mm)	10.5
SR (Schwenkradius / mm)	104.5
WB (Radlager)	Polyamid-Gleitlager

ROLLENBAU GmbH · Paminagasse 95 · A-1230 Wien · Telefon: +43 1 667 32 38 · Fax: +43 1 665 04 50
Freeline: 00800/700 88 800 · Freefax: 00800/700 88 900 · Email: info@rollenbau.at · www.rollenbau.at

ISO 9001