XR/XRS-AL/ALBX

Lenkrolle

ROLLENBAU
EINFACH ROLLEN LASSEN

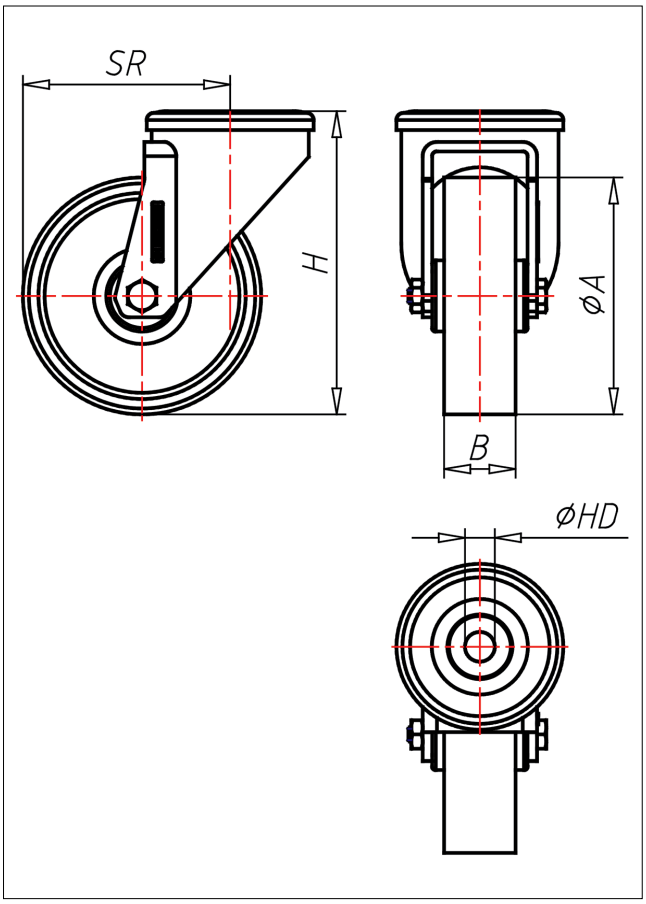

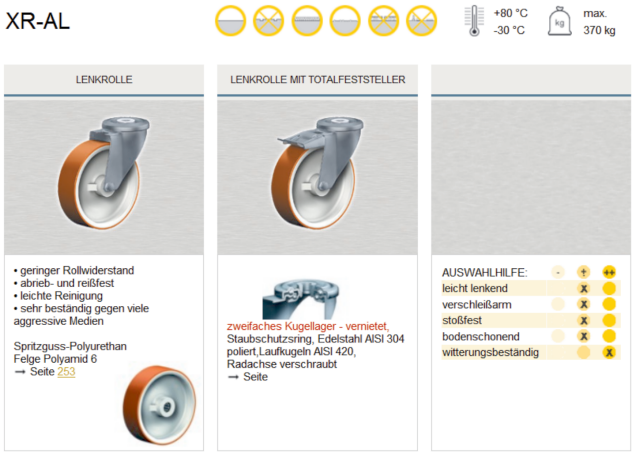

Technische Details

ORDERNO (Artikel-nummer)	XR 125 AL
WDAB (Rad-Ø A x Breite B / mm)	125x30
LC (Tragkraft / kg)	150
H (Bauhöhe H / mm)	154
HD (Loch-Ø / mm)	12.5
SR (Schwenkradius / mm)	102.5
WB (Radlager)	Polyamid-Gleitlager