XR/XRS-AL/ALBX

Lenkrolle

ROLLENBAU
EINFACH ROLLEN LASSEN

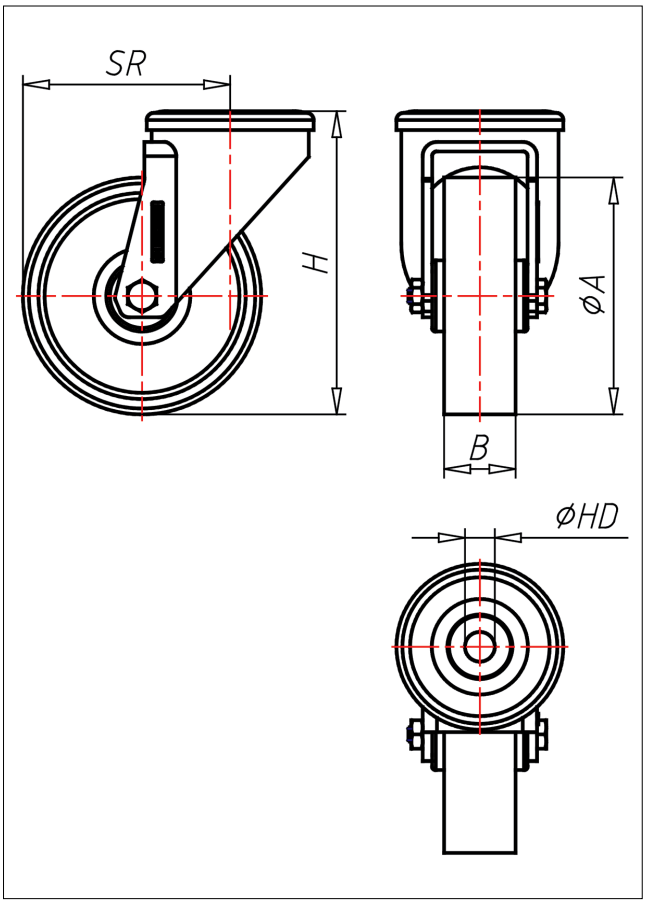

XR-AL

+80 °C
-30 °C
max. 370 kg

LENKROLLE	LENKROLLE MIT TOTALFESTSTELLER	
• geringer Rollwiderstand • abrieb- und reißfest • leichte Reinigung • sehr beständig gegen viele aggressive Medien Spritzguss-Polyurethan Felge Polyamid 6 → Seite 253	zweifaches Kugellager - vernietet, Staubschutzsring, Edelstahl AISI 304 poliert,Laufkugeln AISI 420, Radachse verschraubt → Seite	AUSWAHLHILFE: - + ++ leicht lenkend x verschleißarm x stoßfest x bodenschonend x witterungsbeständig x

Technische Details

ORDERNO (Artikel-nummer)	XR 200 AL
WDAB (Rad-Ø A x Breite B / mm)	200x50
LC (Tragkraft / kg)	370
H (Bauhöhe H / mm)	240
HD (Loch-Ø / mm)	12.5
SR (Schwenkradius / mm)	159
WB (Radlager)	Polyamid-Gleitlager