Schwerlast Serie PD, Rad TLEL

max 800 kg | -20 °C - +80 °C | 80-200 mm

+ + Leicht lenkend	+ + + Verschleißarm	+ + + Stoßfest
+ + + Bodenschonend	+ + Witterungsbeständig	

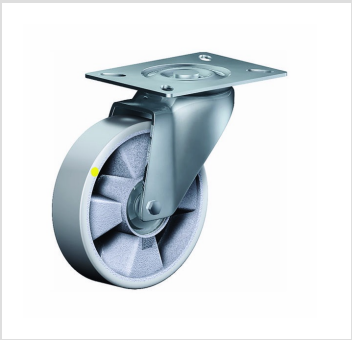

LENKROLLE

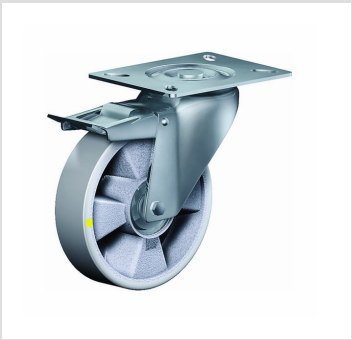

LENKROLLE MIT TOTALFESTSTELLER

BOCKROLLE

Material

Laufbelag: Guss-Polyurethan 95±3 Shore A Elektrisch leitfähig
Felge: Spritzguss-Aluminium-Legierung

Material Gabel

Ausführung: elektrolytisch verzinkt, gehärtete Stahlkugeln, zweifache Kugelbahnen aus gehärtetem Stahlblech, mit starkem Zentralzapfen verschraubt und gesichert – nachstellbar, Staubring und Dichtung aus thermoplastischem Kunststoff, Radachse verschraubt, Totalfeststeller nachstellbar –
Vor- oder Nachlauf möglich

Vorteile

- ✅ elektrisch leitfähig
- ✅ geräuscharmer Lauf
- ✅ geringer Rollwiderstand
- ✅ abrieb- und reißfest
- ✅ spurfrei
- ✅ sehr beständig gegen viele aggressive Medien

Anwendungen

- Gestelle
- Maschinenwagen
- Arbeitsbühnen, Gerüste
- Schwere Transportwagen

©Copyright 2024 Rollenbau GmbH, www.rollenbau.at 20.05.2024

Dimensionen

ARTIKELNUMMER	ARTIKELART	RAD-Ø A X BREITE B MM	TRAGKRAFT KG	BAUHÖHE H MM	PLATTENGRÖSSE TP MM	LOCHABSTAND HS MM	LOCH-Ø HD MM	STÖRKREISRADIUS SR MM	RADLAGERUNG	PREIS €
PD 81 TLELK	Lenkrolle	80x30	180	128	105x85	80x60	8,5	83		88,32
PDF 81 TLELK	Bockrolle	80x30	180	128	105x85	80x60	8,5			64,56
PD 100 TLELK	Lenkrolle	100x30	200	138	105x85	80x60	8,5	93		98,88
PDT 100 TLELK	Lenkrolle mit Totalfeststeller	100x30	200	138	105x85	80x60	8,5	140		112,56
PDF 100 TLELK	Bockrolle	100x30	200	138	105x85	80x60	8,5			74,88
PD 150 TLELK	Lenkrolle	150x40	400	203	135x110	105x80	10,5	127		131,04
PDT 150 TLELK	Lenkrolle mit Totalfeststeller	150x40	400	203	135x110	105x80	10,5	140		180,00
PDF 150 TLELK	Bockrolle	150x40	400	203	135x110	105x80	10,5			106,56
PS 160 TLELK	Lenkrolle	160x50	500	208	135x110	105x80	12,5	145		175,44
PST 160 TLELK	Lenkrolle mit Totalfeststeller	160x50	500	208	135x110	105x80	12,5	170		206,04
PSF 160 TLELK	Bockrolle	160x50	500	208	135x110	105x80	12,5			103,20
PD 200 TLELK	Lenkrolle	200x50	800	250	135x110	105x80	12,5	167		222,48
PDT 200 TLELK	Lenkrolle mit Totalfeststeller	200x50	800	250	135x110	105x80	12,5	170		256,08
PDF 200 TLELK	Bockrolle	200x50	800	250	135x110	105x80	12,5			185,64

©Copyright 2024 Rollenbau GmbH, www.rollenbau.at 20.05.2024