Produktdatenblatt

Lenkrolle mit Totalfeststeller XLT 150

ALBX

Edelstahlrollen Serie XD - Rad AL

-30 °C - +80 °C

+ + Leicht lenkend	+ + Verschleißarm	+ + Stoßfest
+ + Bodenschonend	+ + + Witterungsbeständig	

Rad

Laufbelag: Spritzguss-Polyurethan, 58±3 Shore D

Felge: Polyamid 6 – 1. Wahl

Gehäuse

Ausführung: Edelstahl poliert, Gehäuse aus AISI 304, Kugeln aus AISI 420, zweifaches Kugellager – vernietet, mit Staubschutzring, Radachse verschraubt, Totalfeststeller

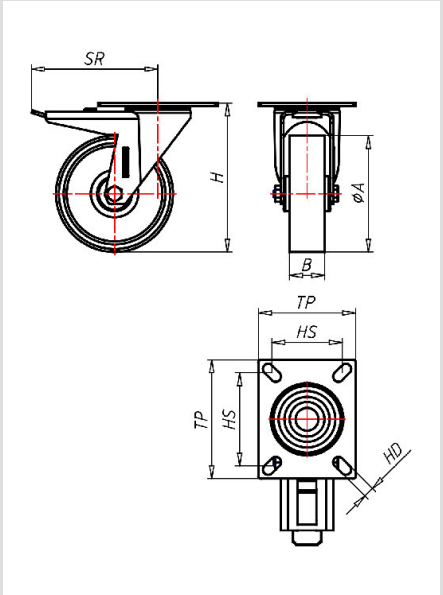

Lenkrolle mit Totalfeststeller	Rad-∅ A x Breite B mm: 150x40
Tragkraft kg:	250
Tragkraft	getestet nach EN 12530 und EN 12527
Bauhöhe H mm:	181
Plattengröße TP mm:	102x83
Lochabstand HS mm:	80x60
Loch-Ø HD mm:	9
Störkreisradius SR mm:	140
Radlagerung:	Rollenlager

Vorteile

- geringer Rollwiderstand
- abrieb- und reißfest
- leichte Reinigung
- sehr beständig gegen viele aggressive Medien

Anwendungen

- Transportwagen
- Küchenausstattung
- Nassbereich
- Mechatronik

©Copyright 2024 Rollenbau GmbH, www.rollenbau.at 03.06.2024